*einfach. gut. beraten.*

# RVGIHD

## Rückschlagventil
beidseitiges Innengewinde

## Non return valve
thread: female/female

## Válvula de retención
rosca hembra los dos lados

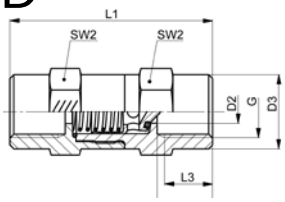

| Type -G | PN | D2 | D3 | G | L1 | L2 | L3 | SW2 | g/Stk |
|---|---|---|---|---|---|---|---|---|---|
| G=Rohrgewinde (zylindrisch) | G=BSP thread (straight) | | | | G=rosca de conexión (cilíndrica) | | | | |
| 1/8" | 500 | 4.0 | 17.0 | 1/8 | 42.5 | 10.0 | 8.0 | 17 | 60 |
| 1/4" | 500 | 6.0 | 19.0 | 1/4 | 51.0 | 14.0 | 12.0 | 19 | 81 |
| 3/8" | 400 | 7.5 | 24.0 | 3/8 | 60.0 | 14.0 | 12.0 | 24 | 181 |
| 1/2" | 400 | 11.0 | 30.0 | 1/2 | 72.0 | 18.0 | 14.0 | 30 | 266 |
| 3/4" | 250 | 14.0 | 36.0 | 3/4 | 84.0 | 20.0 | 16.0 | 36 | 450 |
| 1" | 250 | 18.0 | 46.0 | 1 | 95.0 | 23.0 | 18.0 | 46 | 817 |
| 5/4" | 250 | 24.0 | 50.0 | 1 1/4 | 110.0 | 25.0 | 20.0 | 50 | 920 |
| 6/4" | 250 | 28.0 | 60.0 | 1 1/2 | 114.0 | 27.0 | 22.0 | 60 | 1436 |

Dichtung: FKM; EPDM, FFKM, PTFE auf Anfrage.

Seal: FKM; EPDM, FFKM, PTFE on request.

Junta: FKM; EPDM, FFKM, PTFE bajo demanda.

Öffnungsdruck 1 bar (Normalausführung). Abweichende Öffnungsdrücke werden auf Wunsch geliefert.

Opening pressure 1 bar (standard type). Additional pressure rates can be supplied on request.

Presión de apertura 1 bar (versión normal). Presiones de apertura diferentes bajo demanda.

**st steeltrade** Edelstahlhandel GmbH | pointstrasse 1 | 4641 steinhaus/wels | austria
Tel. +43(0)7242/210 211-0 - FAX +43(0)7242/210 211-10 - www.steeltrade.at - office@steeltrade.at

Änderungen und Fehler vorbehalten

# Technische Informationen

# Technical Information

# Información Técnica

## Rückschlagventil

## Non return valve

## Válvula de retención

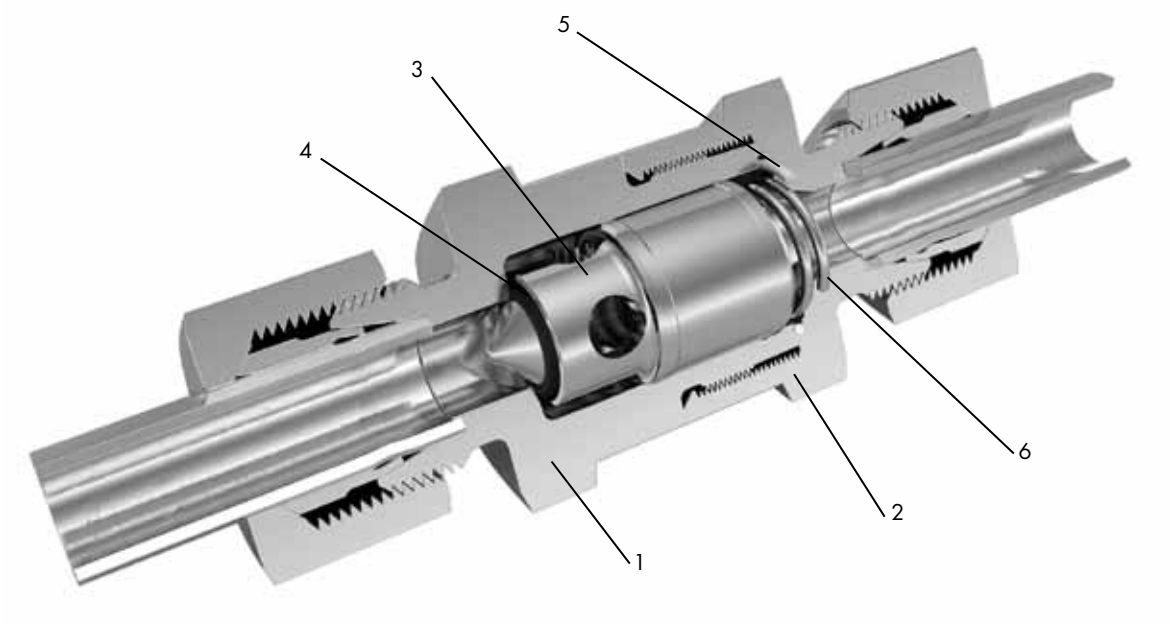


| | Bauteil<br>Part<br>Componente | Werkstoff<br>Material<br>Material |
|---|---|---|
| **1** | Ventilkegelführung<br>Valve cone guide<br>Guía de cono de vàlvula | Edelstahl 1.4571<br>Stainless steel AISI 316ti<br>Acero inoxidable 1.4571 |
| **2** | Ventilmutter<br>Valve nut<br>Tuerca de válvula | Edelstahl 1.4571<br>Stainless steel AISI 316ti<br>Acero inoxidable 1.4571 |
| **3** | Ventilkegel<br>Valve cone<br>Cono de válvula | Edelstahl 1.4571<br>Stainless steel AISI 316ti<br>Acero inoxidable 1.4571 |
| **4** | Dichtung Kegel*<br>Sealing cone*<br>Junta de cono* | O-Ring FKM (Optionen auf Anfrage)<br>O-Ring FKM (Options on request)<br>Junta tórica FKM (opciones a petición) |
| **5** | Dichtung<br>Sealing<br>Junta | PTFE<br>PTFE<br>PTFE |
| **6** | Druckfeder<br>Compression spring<br>Resorte de compresión | Edelstahl 1.4401<br>Stainless steel AISI 316<br>Acero inoxidable 1.4401 |

### Spezifikationen

Betriebsdruck (PN): 100 bis 800 bar
Temperatur: -10°C bis +180°C
Öffnungsdruck: 1 bar +/- 20 %
Sicherheitsfaktor: 1.5-fach

### Optionen

Öffnungsdruck: 0.2/0.5/2/5 bar, +/- 20 %
*Dichtung Kegel: EPDM, PTFE, FFKM

### Spezifikationen

Working pressure (PN): 100 to 800 bar
Temperature: -10°C to +180°C
Opening pressure: 1 bar +/- 20 %
Safety factor: 1.5 times

### Options

Opening pressure: 0.2/0.5/2/5 bar, +/- 20 %
*Sealing cone: EPDM, PTFE, FFKM

### Especificaciones

Presión de servicio (PN): 100 a 800 bar
Temperatura: -10 °C a +180 °C
Presión de apertura: 1 bar +/- 20 %
Factor de seguridad: 1.5 veces

### Opciones

Presión de apertura: 0.2/0.5/2/5 bar, +/- 20 %
*Junta de cono: EPDM, PTFE, FFKM

## Durchflussdiagramm

Der Druckabfall nimmt mit zunehmendem Durchfluss überproportional zu.

## Flow rate

The pressure drop increases disproportionally with increasing flow rate.

## Diagrama de flujo

La pérdida de presión aumenta de manera sobreproporcional con el incremento del flujo.

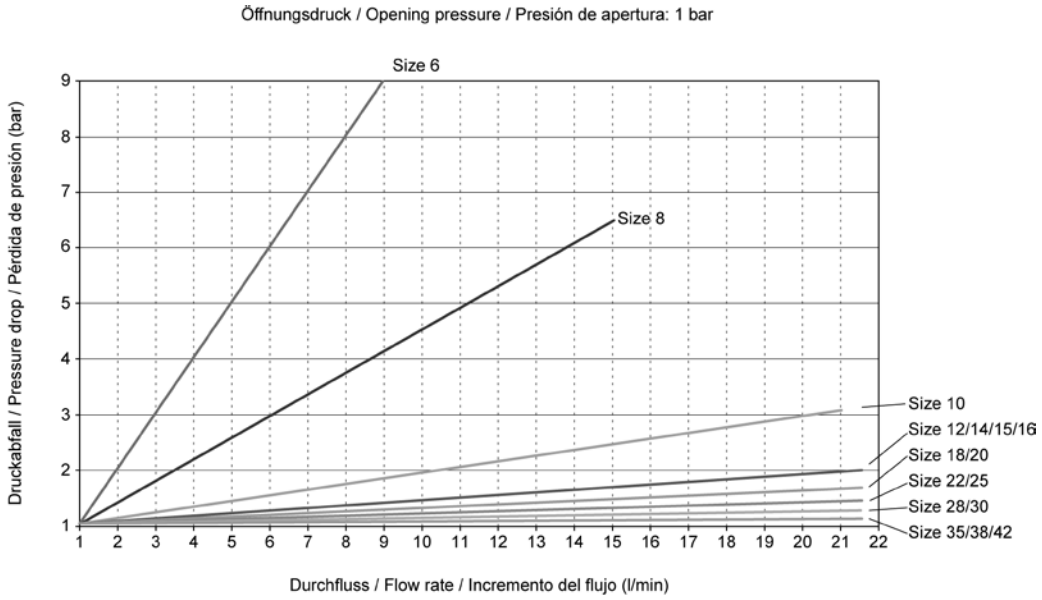


## Öffnungsdruckdiagramm

Der Öffnungsdruck bewegt sich im skizzierten Bereich. Das Ventil schliesst spätestens beim gekennzeichneten Wert.

## Opening pressure diagram

The opening pressure ranges within the marked section. The valve closes latest at the value indicated.

## Diagrama de presión de apertura

La presión de apertura varía en la zona dibujada. La válvula se cierra a más tardar para el valor marcado.

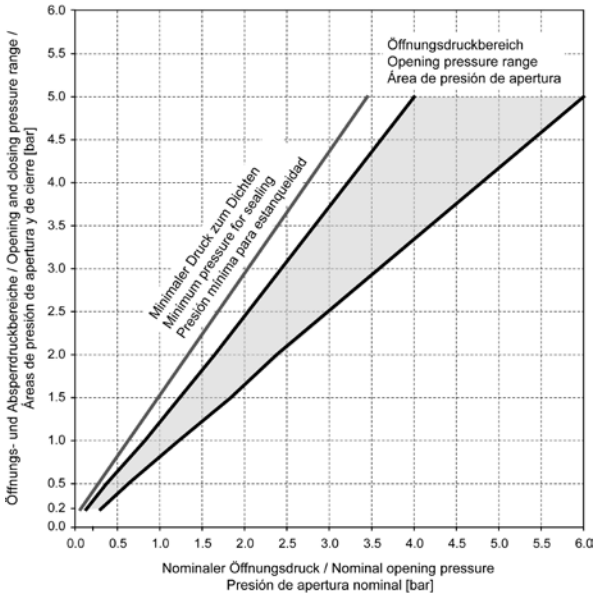


**st steeltrade** Edelstahlhandel GmbH | pointstrasse 1 | 4641 steinhaus/wels | austria
Tel. +43(0)7242/210 211-0 - FAX +43(0)7242/210 211-10 - www.steeltrade.at - office@steeltrade.at

Änderungen und Fehler vorbehalten